平　面　図 S=1:500

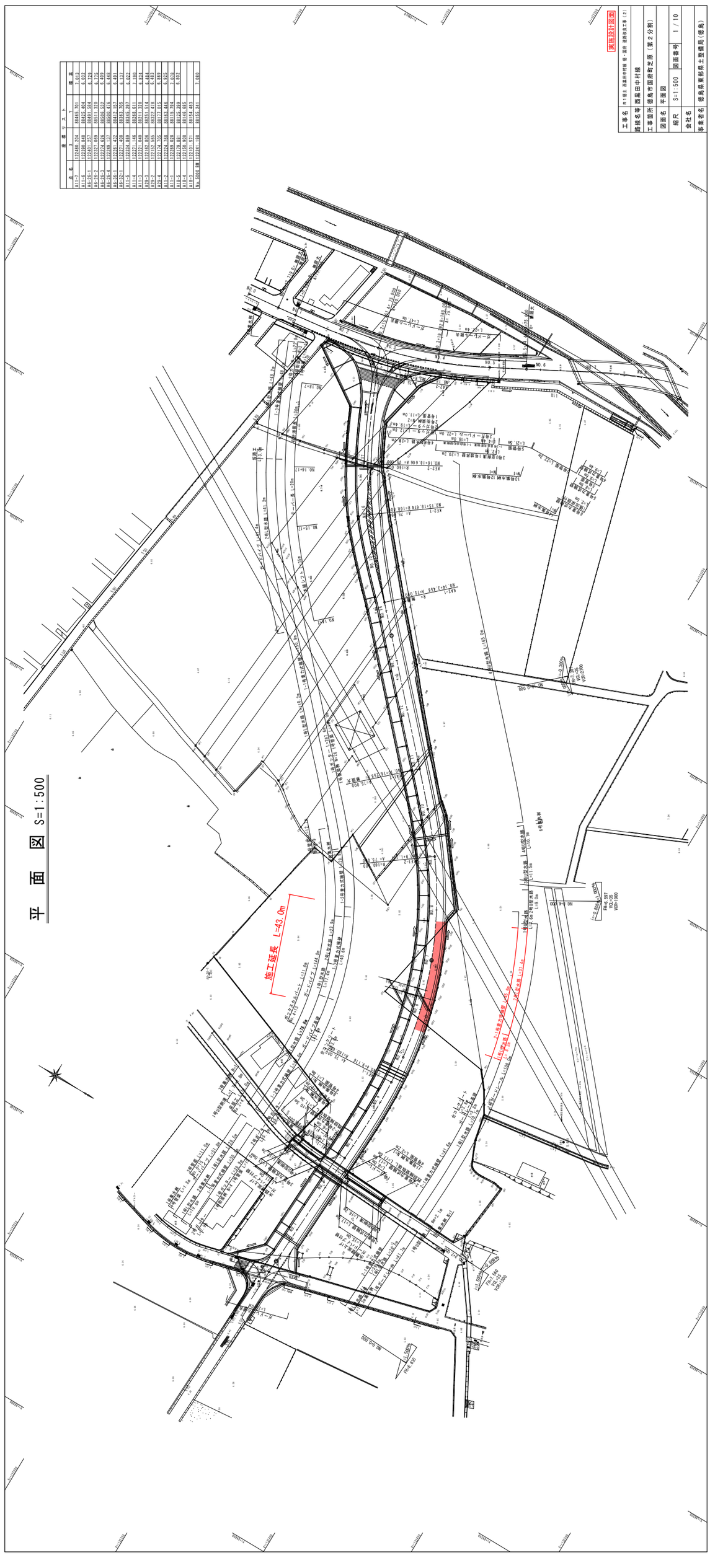

座標入力			
点名	X	Y	標高
A11-7	129489.204	88465.701	8.013
A11-6	129399.848	88465.404	6.032
A6-26-1	129401.153	88461.384	6.724
A6-26-3	129402.003	88461.304	6.725
A6-26-2	129274.626	88506.532	6.469
A6-26-4	129248.137	88500.476	6.446
A6-32-4	129244.177	88497.515	6.447
A6-32-1	129231.408	88493.705	6.131
A11-5	129234.889	88345.297	6.402
A11-4	129227.146	88338.811	6.190
A11-3	129214.460	88311.292	6.154
A29-3	129168.806	88051.554	6.484
A29-2	129153.565	88032.478	6.483
A29-4	129174.305	88017.816	6.969
A11-2	129124.106	88015.446	6.945
A11-1	129169.028	88115.394	7.078
A18-5	129178.881	88105.309	6.992
A18-4	129146.008	88144.465	
A18-3	129101.510	88154.483	
No.5000.BM	129244.198	88155.243	7.000

縦　断　図　V=1:100 H=1:500

（本線）

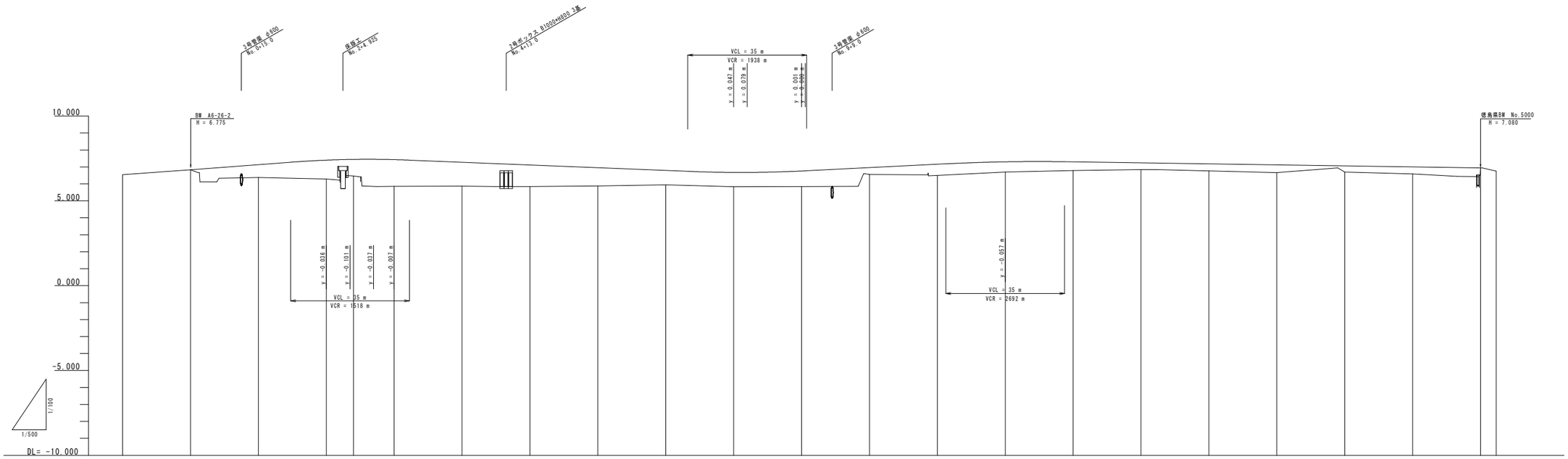

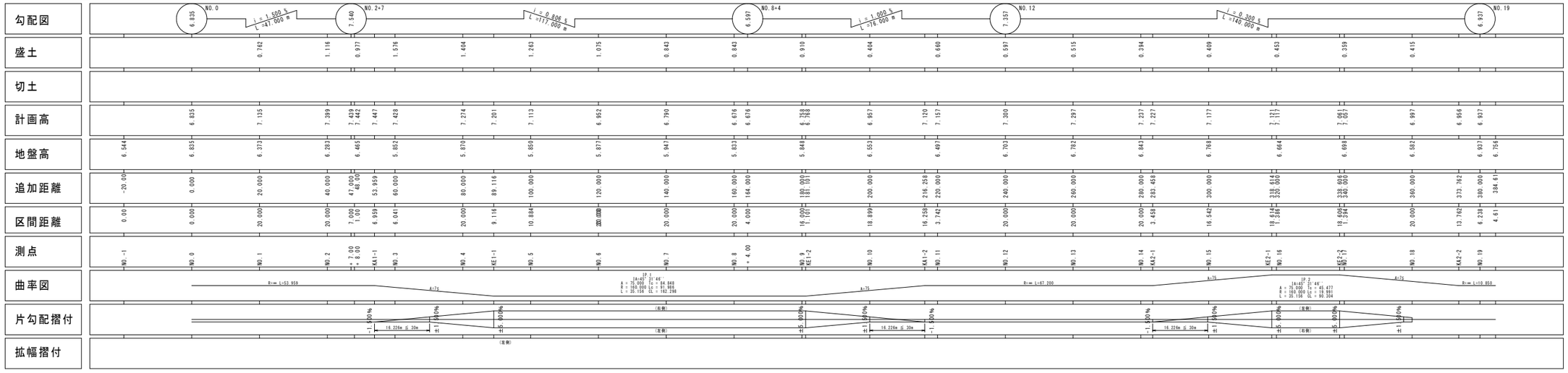

本線			実施設計図面
工事名	R１徳土 西黒田中村線 徳・国府 道路改良工事（２）		
路線名等	西黒田中村線		
工事箇所	徳島市国府町芝原（第２分割）		
図面名	縦断図		
縮尺	V=1:100 H=1:500	図面番号	2 / 10
会社名			
事業者名	徳島県東部県土整備局(徳島)		

標準断面図　S=1:50

No.14付近
（西黒田中村線）

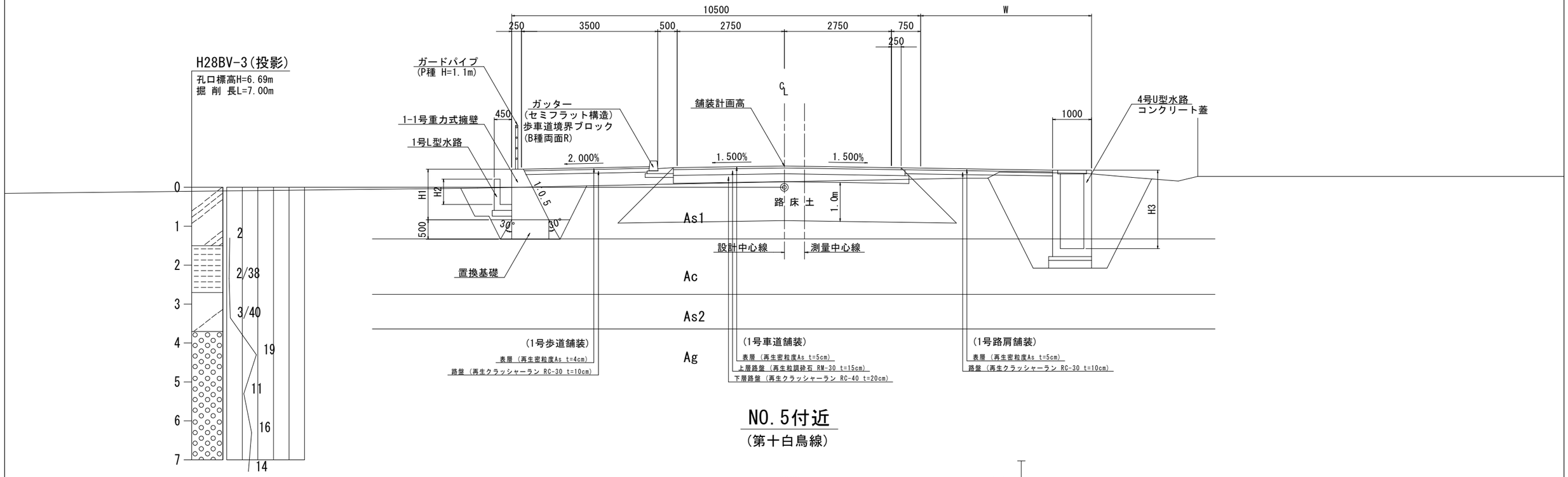

NO.5付近
（第十白鳥線）

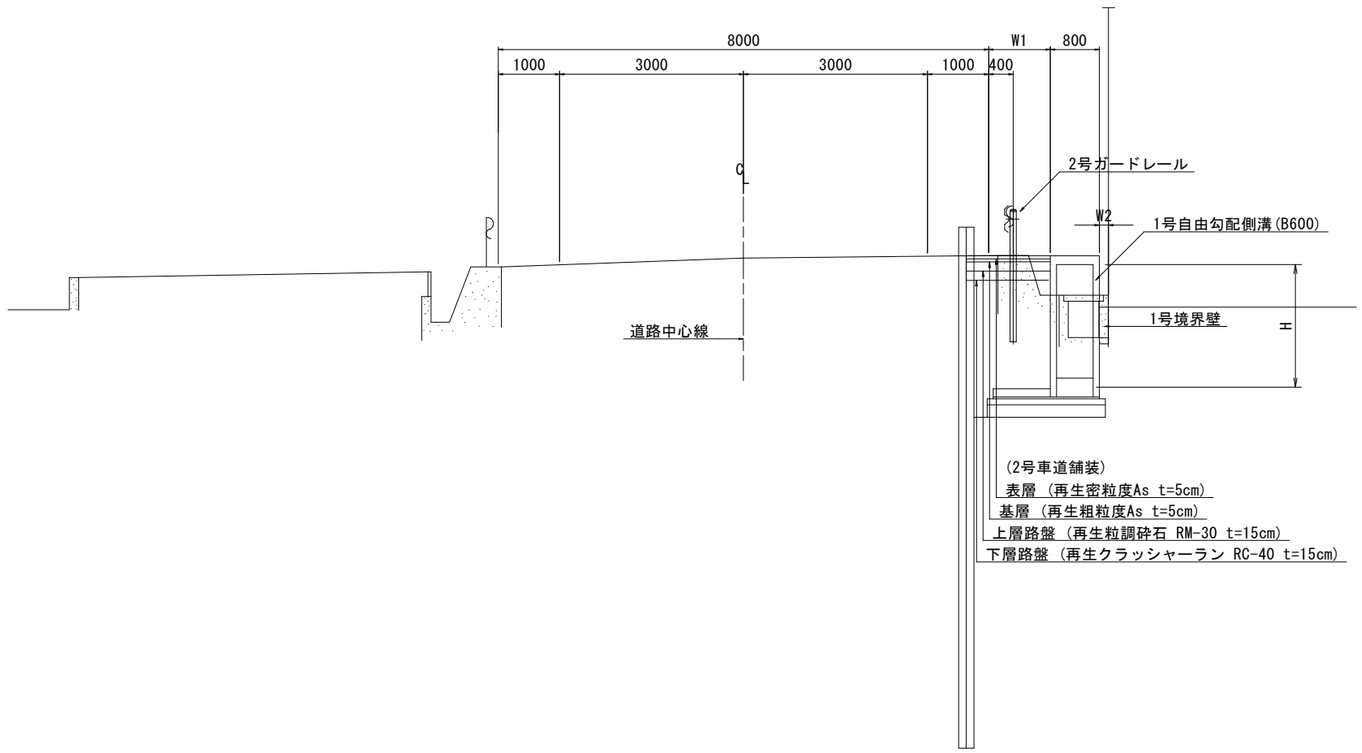

実施設計図面

工事名	R１徳土 西黒田中村線 徳・国府 道路改良工事（２）		
路線名等	西黒田中村線		
工事箇所	徳島市国府町芝原（第２分割）		
図面名	標準断面図		
縮尺	S=1:50	図面番号	3 / 10
会社名			
事業者名	徳島県東部県土整備局(徳島)		

横断図（その３）S=1:100

NO.6

種別	細別		規格	左側	右側
道路土工	掘削		オープンカット部	6.7	5.4
	路床盛土	1	W<2.5m		
		2	2.5m≦W<4.0m		
		3	4.0m≦W	3.9	3.1
	路体盛土	1	W<2.5m		
		2	2.5m≦W<4.0m		
		3	4.0m≦W	2.1	1.6
	歩道盛土	1	W<2.5m	1.2	
		2	2.5m≦W<4.0m	2.1	
		3	4.0m≦W		

[排水構造物工]

種別	細別	規格	左側	右側
作業土工	床掘	オープン掘削(H≦5m)		
	埋戻	最大埋戻し幅　1m≦W1<4m	0.6	1.6
		最大埋戻し幅　W1<1m		

[擁壁工]

種別	細別	規格	左側	右側
作業土工	床掘	オープン掘削(H≦5m)	3.0	9.7
	埋戻	最大埋戻し幅　1m≦W1<4m		
		最大埋戻し幅　W1<1m		

種別	規格	左側	右側
構造物取壊し工	アスファルト取壊し(t=5cm)		
	コンクリート取壊し		

種別	規格	左側	右側
置換基礎		3.0	9.7

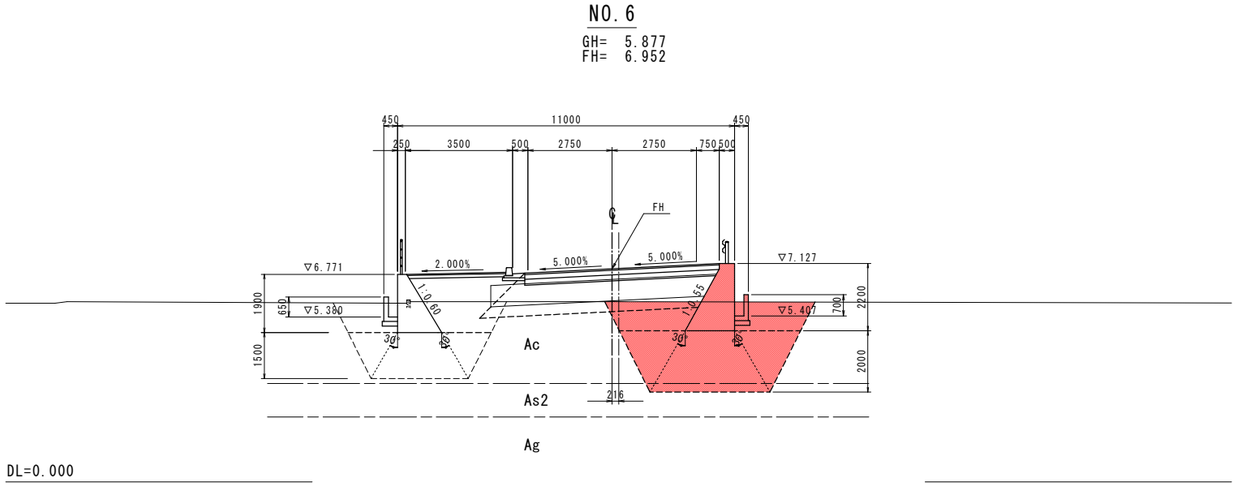

NO.5

種別	細別		規格	左側	右側
道路土工	掘削		オープンカット部	6.6	4.8
	路床盛土	1	W<2.5m		
		2	2.5m≦W<4.0m		
		3	4.0m≦W	3.9	3.1
	路体盛土	1	W<2.5m		
		2	2.5m≦W<4.0m		
		3	4.0m≦W	3.0	1.8
	歩道盛土	1	W<2.5m	1.2	
		2	2.5m≦W<4.0m	2.1	
		3	4.0m≦W		

[排水構造物工]

種別	細別	規格	左側	右側
作業土工	床掘	オープン掘削(H≦5m)		
	埋戻	最大埋戻し幅　1m≦W1<4m	0.7	1.5
		最大埋戻し幅　W1<1m		

[擁壁工]

種別	細別	規格	左側	右側
作業土工	床掘	オープン掘削(H≦5m)	3.1	9.8
	埋戻	最大埋戻し幅　1m≦W1<4m		
		最大埋戻し幅　W1<1m		

種別	規格	左側	右側
構造物取壊し工	アスファルト取壊し(t=5cm)		
	コンクリート取壊し		

種別	規格	左側	右側
置換基礎		3.1	9.8

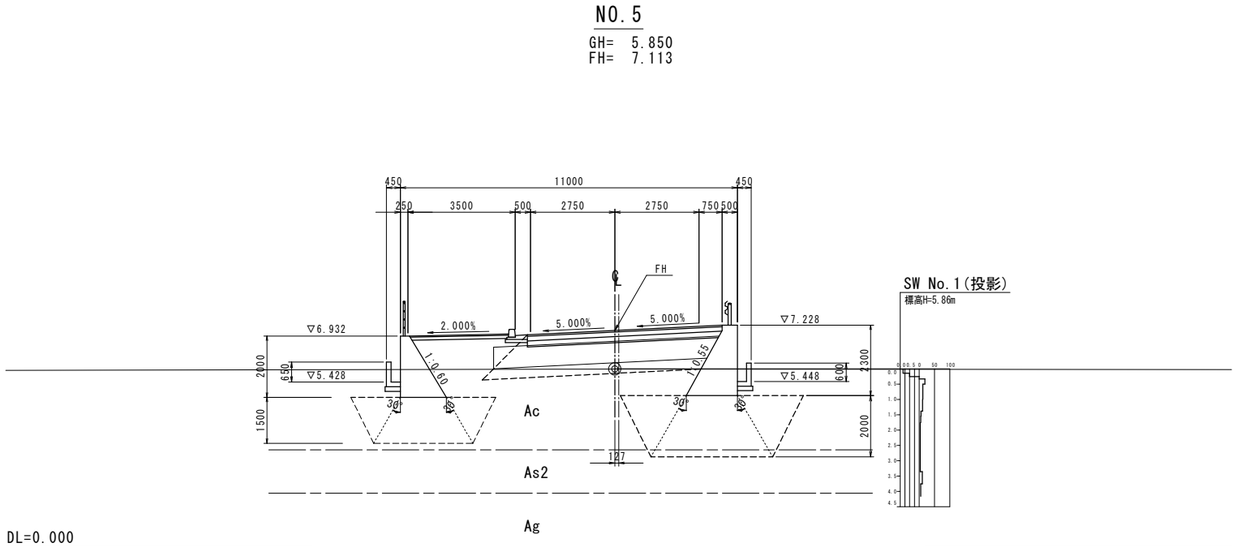

NO.4

種別	細別		規格	左側	右側
道路土工	掘削		オープンカット部	6.7	4.3
	路床盛土	1	W<2.5m		
		2	2.5m≦W<4.0m		
		3	4.0m≦W	3.8	3.1
	路体盛土	1	W<2.5m		
		2	2.5m≦W<4.0m		
		3	4.0m≦W	3.6	1.9
	歩道盛土	1	W<2.5m	1.2	
		2	2.5m≦W<4.0m	2.1	
		3	4.0m≦W		

[排水構造物工]

種別	細別	規格	左側	右側
作業土工	床掘	オープン掘削(H≦5m)		
	埋戻	最大埋戻し幅　1m≦W1<4m	1.4	1.3
		最大埋戻し幅　W1<1m		

[擁壁工]

種別	細別	規格	左側	右側
作業土工	床掘	オープン掘削(H≦5m)	9.6	9.8
	埋戻	最大埋戻し幅　1m≦W1<4m		
		最大埋戻し幅　W1<1m		

種別	規格	左側	右側
構造物取壊し工	アスファルト取壊し(t=5cm)		
	コンクリート取壊し		

種別	規格	左側	右側
置換基礎		9.6	9.8

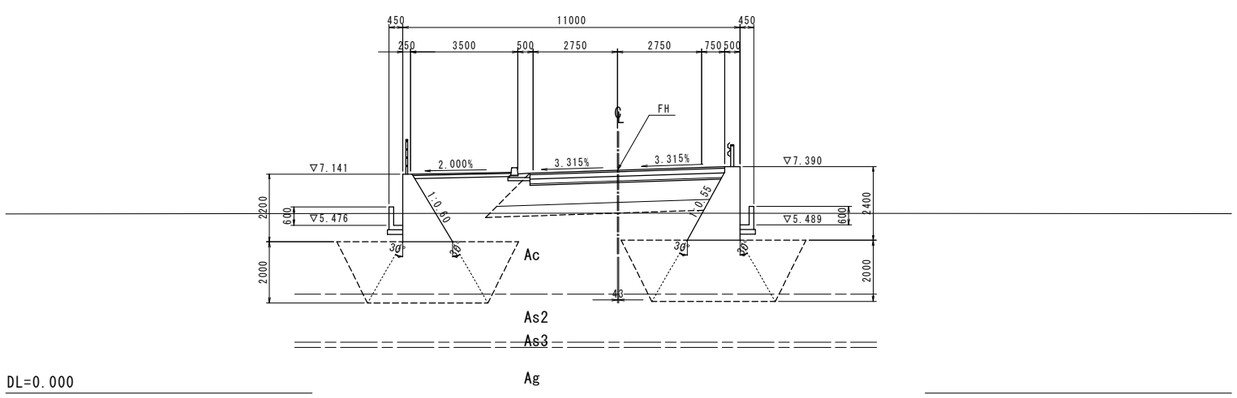

本線 No.4_No.6　実施設計図面

工事名	R１徳土 西黒田中村線 徳・国府 道路改良工事（２）		
路線名等	西黒田中村線		
工事箇所	徳島市国府町芝原（第２分割）		
図面名	横断図(その３)		
縮尺	S=1:100	図面番号	4 / 10
会社名			
事業者名	徳島県東部県土整備局(徳島)		

横断図（その４）S=1:100

NO.9

種別	細別		規格	左側	右側
道路土工	掘削		オープンカット部	5.7	2.8
	路床盛土	1	W<2.5m		
		2	2.5m≦W<4.0m		
		3	4.0m≦W	3.8	3.9
	路体盛土	1	W<2.5m		1.3
		2	2.5m≦W<4.0m		
		3	4.0m≦W		
	歩道盛土	1	W<2.5m	1.2	
		2	2.5m≦W<4.0m	1.3	
		3	4.0m≦W		

[排水構造物工]

種別	細別	規格	左側	右側
作業土工	床掘	オープン掘削(H≦5m)	0.3	1.8
	埋戻	最大埋戻し幅　1m≦W1<4m	0.9	2.4
		最大埋戻し幅　W1<1m		

[擁壁工]

種別	細別	規格	左側	右側
作業土工	床掘	オープン掘削(H≦5m)	3.6	
	埋戻	最大埋戻し幅　1m≦W1<4m	0.3	
		最大埋戻し幅　W1<1m		

種別	規格	左側	右側
構造物取壊し工	アスファルト取壊し		
	コンクリート取壊し		0.4

種別	規格	左側	右側
置換基礎		3.0	

NO.9

GH=　5.848
FH=　6.758

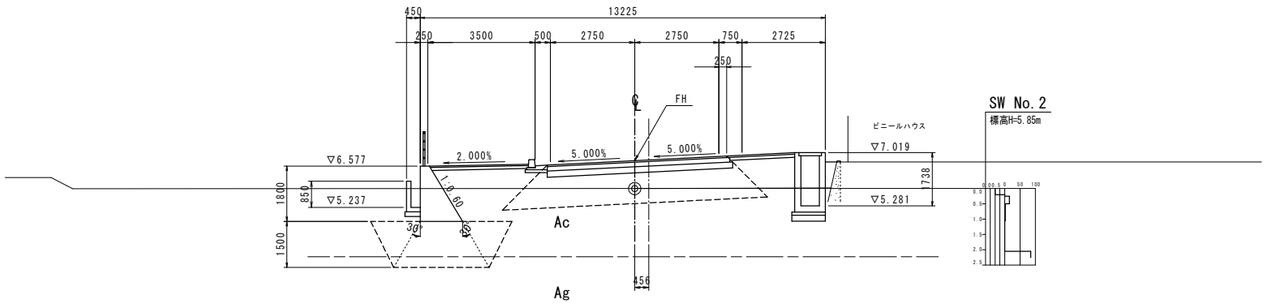

DL=0.000

NO.8

種別	細別		規格	左側	右側
道路土工	掘削		オープンカット部	7.7	9.0
	路床盛土	1	W<2.5m		
		2	2.5m≦W<4.0m		
		3	4.0m≦W	3.9	3.9
	路体盛土	1	W<2.5m		
		2	2.5m≦W<4.0m		3.3
		3	4.0m≦W	1.3	2.7
	歩道盛土	1	W<2.5m	1.2	
		2	2.5m≦W<4.0m	2.3	
		3	4.0m≦W		

[排水構造物工]

種別	細別	規格	左側	右側改良	右側
作業土工	床掘	オープン掘削(H≦5m)			3.1
	埋戻	最大埋戻し幅　1m≦W1<4m	0.9	2.0	1.7
		最大埋戻し幅　W1<1m			

[擁壁工]

種別	細別	規格	左側	右側改良	右側
作業土工	床掘	オープン掘削(H≦5m)	2.8	9.1	
	埋戻	最大埋戻し幅　1m≦W1<4m			
		最大埋戻し幅　W1<1m			

種別	規格	左側	右側改良	右側
構造物取壊し工	アスファルト取壊し			
	コンクリート取壊し			

種別	規格	左側	右側改良	右側
置換基礎		2.8	9.1	

NO.8

GH=　5.833
FH=　6.676

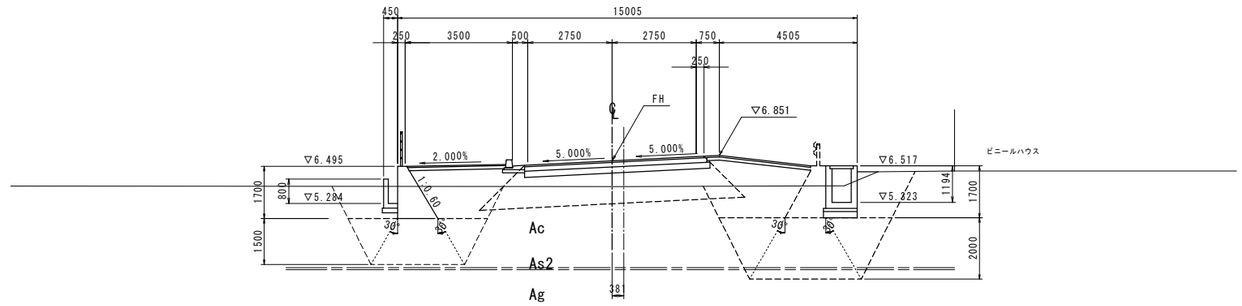

DL=0.000

NO.7

種別	細別		規格	左側	右側
道路土工	掘削		オープンカット部	7.5	5.7
	路床盛土	1	W<2.5m		
		2	2.5m≦W<4.0m		
		3	4.0m≦W	3.9	3.1
	路体盛土	1	W<2.5m		
		2	2.5m≦W<4.0m		
		3	4.0m≦W	1.3	1.1
	歩道盛土	1	W<2.5m	1.2	
		2	2.5m≦W<4.0m	2.3	
		3	4.0m≦W		

[排水構造物工]

種別	細別	規格	左側	右側
作業土工	床掘	オープン掘削(H≦5m)		
	埋戻	最大埋戻し幅　1m≦W1<4m	0.7	1.7
		最大埋戻し幅　W1<1m		

[擁壁工]

種別	細別	規格	左側	右側
作業土工	床掘	オープン掘削(H≦5m)	2.8	9.5
	埋戻	最大埋戻し幅　1m≦W1<4m		
		最大埋戻し幅　W1<1m		

種別	規格	左側	右側
構造物取壊し工	アスファルト取壊し		
	コンクリート取壊し		

種別	規格	左側	右側
置換基礎		2.8	9.5

NO.7

GH=　5.947
FH=　6.790

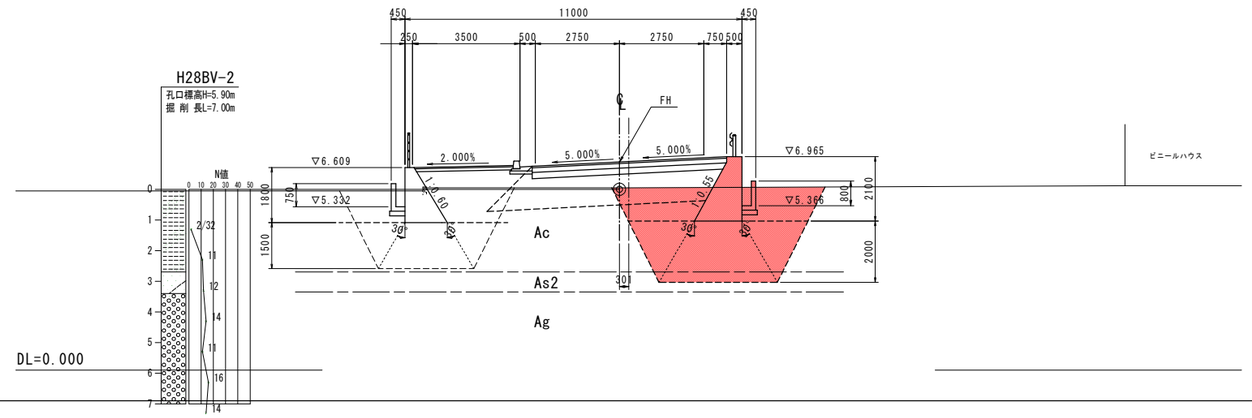

DL=0.000

本線 No.7_No.9　実施設計図面

工事名	R１徳土 西黒田中村線 徳・国府 道路改良工事（２）		
路線名等	西黒田中村線		
工事箇所	徳島市国府町芝原（第２分割）		
図面名	横断図（その４）		
縮尺	S=1:100	図面番号	5 / 10
会社名			
事業者名	徳島県東部県土整備局（徳島）		

擁壁・水路展開図(その2) V=1:50 H=1:200

左側(3)

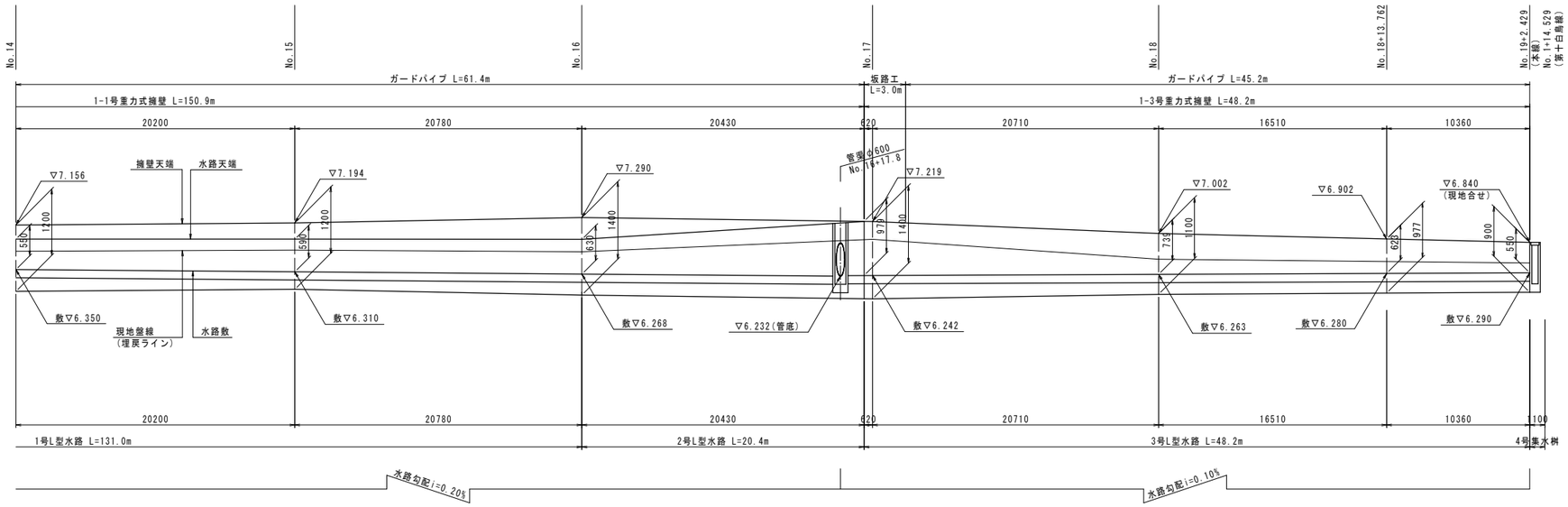

右側(1)

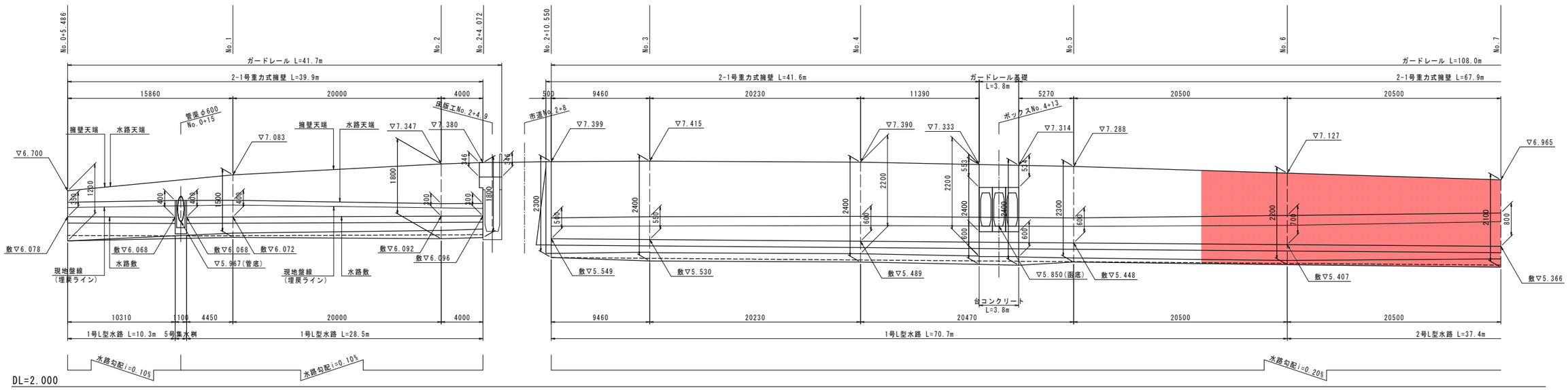

実施設計図面

工事名	R１徳土 西黒田中村線 徳・国府 道路改良工事（２）		
路線名等	西黒田中村線		
工事箇所	徳島市国府町芝原（第２分割）		
図面名	擁壁・水路展開図(その2)		
縮尺	V=1:50 H=1:200	図面番号	6 / 10
会社名			
事業者名	徳島県東部県土整備局(徳島)		

擁壁・水路展開図(その3) V=1:50 H=1:200

右側(2)

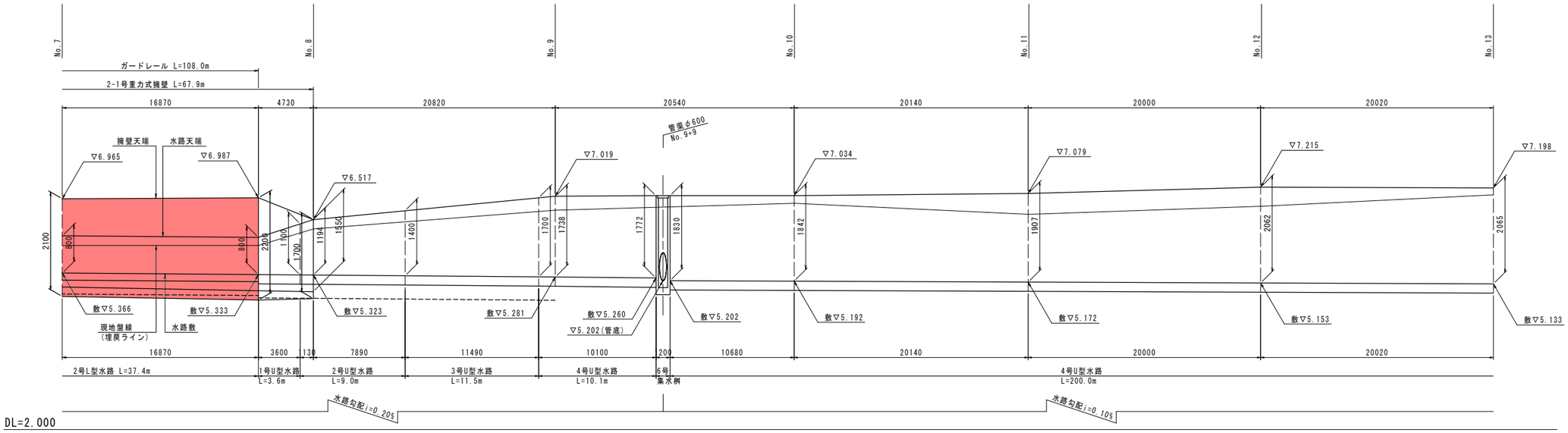

右側(3)

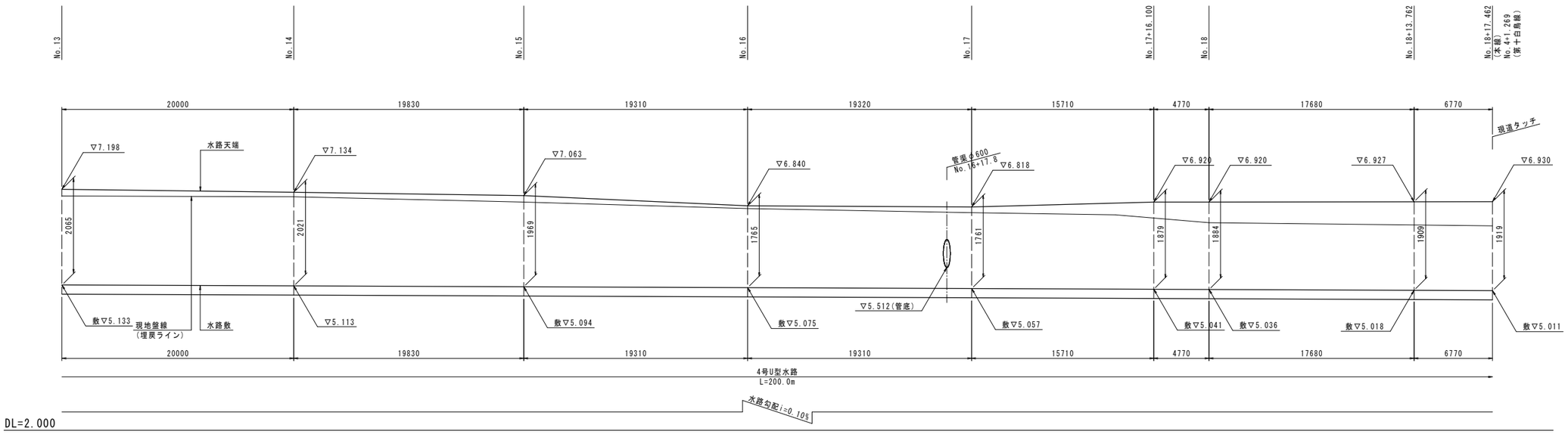

実施設計図面

工事名	R１徳土 西黒田中村線 徳・国府 道路改良工事（２）		
路線名等	西黒田中村線		
工事箇所	徳島市国府町芝原（第２分割）		
図面名	擁壁・水路展開図(その3)		
縮尺	V=1:50 H=1:200	図面番号	7 / 10
会社名			
事業者名	徳島県東部県土整備局(徳島)		

構 造 図（その１）

1-1号重力式擁壁 S=1:30

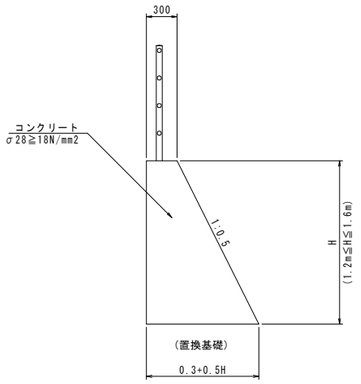

数量表　1.0m当り

名　称	規　格	単位	数　量
コンクリート	σ28≧18N/mm2	m3	0.3H+0.25H^2
型　枠	一　般	m2	2.118H
水抜きパイプ	VPφ65	m	コンクリートV/3
目　地　材	t=10mm	m2	コンクリートV/10

1-2号重力式擁壁 S=1:30

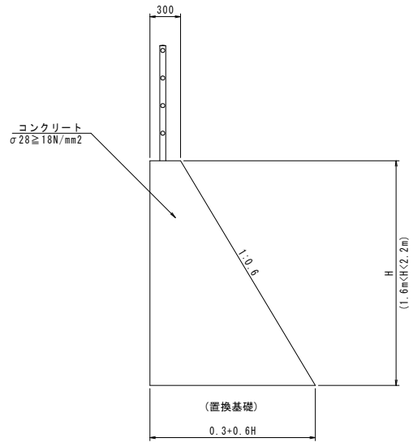

数量表　1.0m当り

名　称	規　格	単位	数　量
コンクリート	σ28≧18N/mm2	m3	0.3H+0.3H^2
型　枠	一　般	m2	2.1662H
水抜きパイプ	VPφ65	m	コンクリートV/3
目　地　材	t=10mm	m2	コンクリートV/10

1-3号重力式擁壁 S=1:30

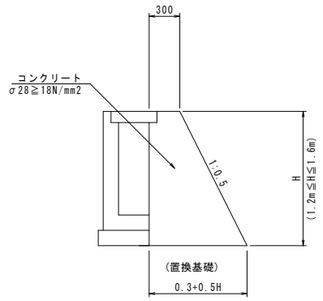

数量表　1.0m当り

名　称	規　格	単位	数　量
コンクリート	σ28≧18N/mm2	m3	0.3H+0.25H^2-0.008
型　枠	一　般	m2	2.118H
水抜きパイプ	VPφ65	m	コンクリートV/3
目　地　材	t=10mm	m2	コンクリートV/10

2-1号重力式擁壁 S=1:30

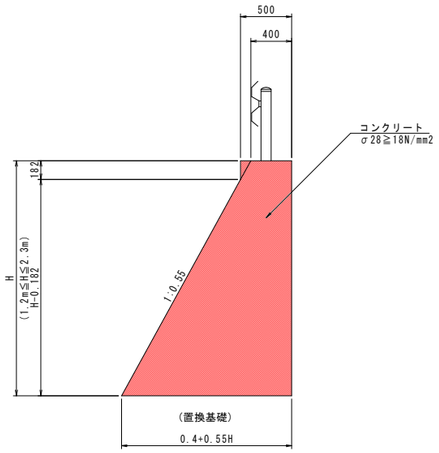

数量表　1.0m当り

名　称	規　格	単位	数　量
コンクリート	σ28≧18N/mm2	m3	0.4H+0.275H^2+0.01
型　枠	一　般	m2	2.1413H-0.03
水抜きパイプ	VPφ65	m	コンクリートV/3
目　地　材	t=10mm	m2	コンクリートV/10

置換基礎 S=1:30

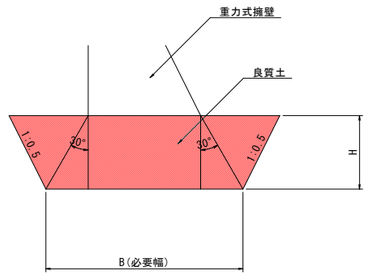

1号L型水路 S=1:20

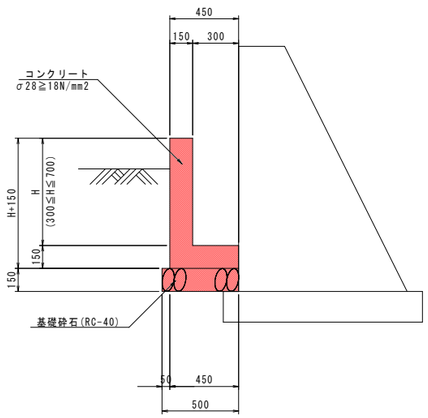

数量表　1.0m当り

名　称	規　格	単位	数　量
コンクリート	σ28≧18N/mm2	m3	0.07+0.15H
型　枠	一　般	m2	2H+0.30
基礎砕石	t=15cm RC-40	m2	0.50
目　地　材	t=10mm	m2	コンクリートV/10

2号L型水路 S=1:20

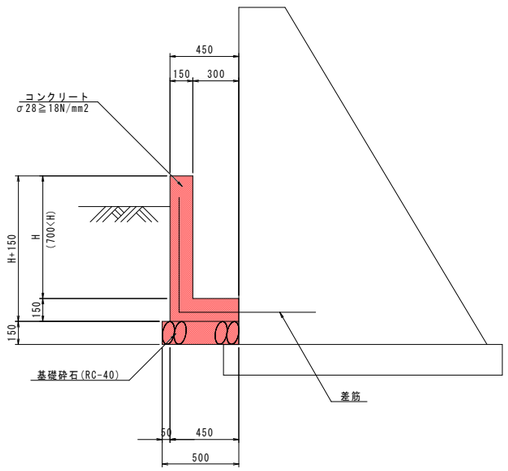

数量表　1.0m当り

名　称	規　格	単位	数　量
コンクリート	σ28≧18N/mm2	m3	0.07+0.15H
型　枠	一　般	m2	2H+0.15
鉄　筋	SD345 D13	kg	11.42
基礎砕石	t=15cm RC-40	m2	0.50
目　地　材	t=10mm	m2	コンクリートV/10

配筋図

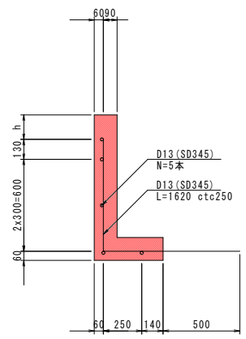

実施設計図面

工事名	R１徳土 西黒田中村線 徳・国府 道路改良工事（２）		
路線名等	西黒田中村線		
工事箇所	徳島市国府町芝原（第２分割）		
図面名	構造図(その１)		
縮尺	図　示	図面番号	8 / 10
会社名			
事業者名	徳島県東部県土整備局(徳島)		

構 造 図（その２）

ガードレール S=1:20

Gr-C-2B：構造物用

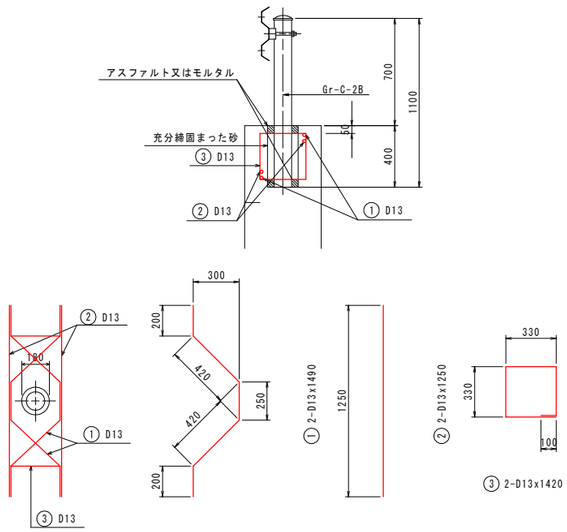

鉄筋質量表(SD345)　　1箇所当り

記号	径	長さ	本数	重量(kg)
①	D13	1490	2	2.97
②	D13	1250	2	2.49
③	D13	1420	2	2.83
			合計	8.29

坂 路 工 S=1:30

（ 参 考 図 ）

側 面 図

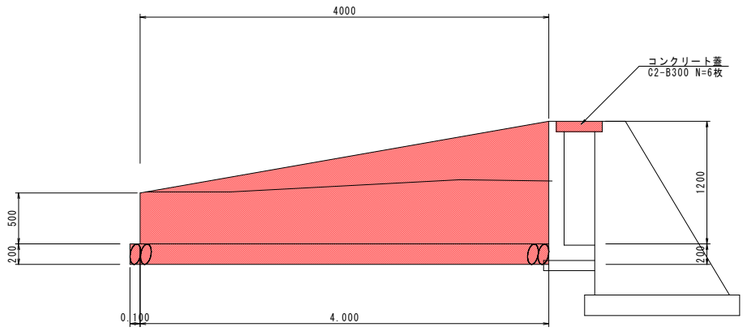

断 面 図

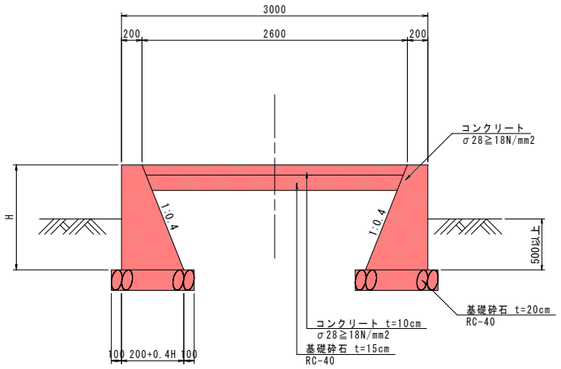

注）位置及び構造等については、地権者との確認の上、適宜変更のこと。

数量表　　1.0m当り

名 称	規 格	単位	数 量
コンクリート	σ28≧18N/mm2	m3	0.2H+0.2H^2
型 枠	一 般	m2	2.077H
基礎砕石	t=20cm RC-40	m2	0.4+0.4H

実施設計図面

工事名	R１徳土 西黒田中村線 徳・国府 道路改良工事（２）		
路線名等	西黒田中村線		
工事箇所	徳島市国府町芝原（第２分割）		
図面名	構造図（その２）		
縮尺	図 示	図面番号	9 / 10
会社名			
事業者名	徳島県東部県土整備局（徳島）		

線　形　図 S=1:500

IP点一覧表

	IP点名称	X座標	Y座標	接線長	接線角	交角
本線	BP	122 344.9589	88 504.2157	138.8072	272° 37′ 58.13″	
	IP-1	122 351.3350	88 365.5551	197.5254	227° 6′ 12.50″	45° 31′ 45.63″
	IP-2	122 216.8841	88 220.8511	56.1513	246° 51′ 6.23″	19° 44′ 53.73″
	EP	122 194.8104	88 169.2205			

主要点一覧表

	主要点名称		測点	追加距離	X座標	Y座標	線形要素
本線	BP		NO. 0+ 0.0000	0.0000	122 344.9589	88 504.2157	R=∞
	KA1-1		NO. 2+13.9594	53.9594	122 347.4375	88 450.3133	A=75.0000
	KE1-1		NO. 4+ 9.1156	89.1156	122 347.7655	88 415.1775	R=160.0000
	KE1-2		NO. 9+ 1.1013	181.1013	122 316.5399	88 329.9963	A=75.0000
	KA1-2		NO.10+16.2575	216.2575	122 293.5811	88 303.3969	R=∞
	KA2-1		NO.14+ 3.4580	283.4580	122 247.8393	88 254.1669	A=75.0000
	KE2-1		NO.15+18.6143	318.6143	122 224.8805	88 227.5675	R=160.0000
	KE2-2		NO.16+18.6056	338.6056	122 213.9930	88 210.8165	A=75.0000
	KA2-2		NO.18+13.7618	373.7618	122 199.0066	88 179.0353	R=∞
	EP		NO.19+ 4.4360	384.4360	122 194.8104	88 169.2205	

IP点一覧表

	IP点名称	X座標	Y座標	接線長	接線角	交角
第十白鳥線	BP	122 139.4380	88 177.2980	12.7193	354° 14′ 16.60″	
	IP-1	122 152.0930	88 176.0210	54.9479	352° 46′ 11.38″	1° 28′ 5.22″
	IP-2	122 206.6040	88 169.1055	66.6340	331° 34′ 16.94″	21° 11′ 54.44″
	EP	122 265.2027	88 137.3835			

主要点一覧表

	主要点名称		測点	追加距離	X座標	Y座標	線形要素
第十白鳥線	BP		NO.0+ 0.0000	0.0000	122 139.4380	88 177.2980	R=∞
	IP-1		NO.0+12.7193	12.7193	122 152.0930	88 176.0210	R=∞
	KA2-1		NO.1+ 0.0950	20.0950	122 159.4101	88 175.0927	A=75.0000
	KE2-1		NO.2+15.2512	55.2512	122 194.0828	88 169.3973	R=160.0000
	KE2-2		NO.3+19.2922	79.2922	122 216.9477	88 162.0433	A=75.0000
	KA2-2		NO.5+14.4485	114.4485	122 248.4395	88 146.4581	R=∞
	EP		NO.6+13.5103	133.5103	122 265.2027	88 137.3835	

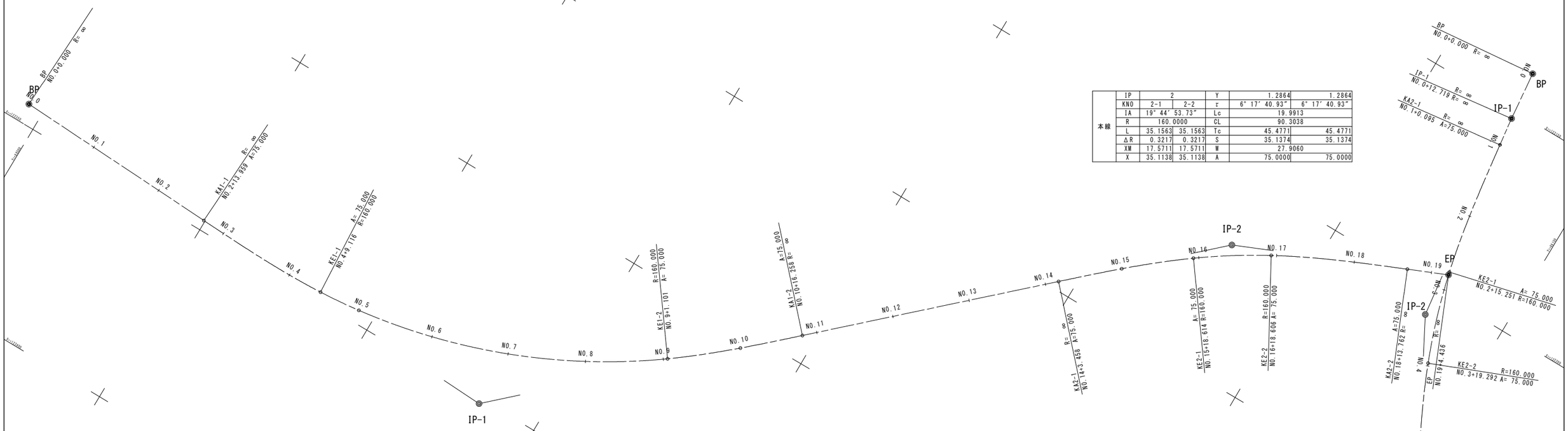

本線	IP	1		Y	1.2864	1.2864
	KNO	1-1	1-2	τ	6° 17′ 40.93″	6° 17′ 40.93″
	IA	45° 31′ 45.63″		Lc	91.9857	
	R	160.0000		CL	162.2982	
	L	35.1563	35.1563	Tc	84.8478	84.8478
	ΔR	0.3217	0.3217	S	35.1374	35.1374
	XM	17.5711	17.5711	W	67.2768	
	X	35.1138	35.1138	A	75.0000	75.0000

本線	IP	2		Y	1.2864	1.2864
	KNO	2-1	2-2	τ	6° 17′ 40.93″	6° 17′ 40.93″
	IA	19° 44′ 53.73″		Lc	19.9913	
	R	160.0000		CL	90.3038	
	L	35.1563	35.1563	Tc	45.4771	45.4771
	ΔR	0.3217	0.3217	S	35.1374	35.1374
	XM	17.5711	17.5711	W	27.9060	
	X	35.1138	35.1138	A	75.0000	75.0000

第十白鳥線	IP	2		Y	1.2864	1.2864
	KNO	2-1	2-2	τ	6° 17′ 40.93″	6° 17′ 40.93″
	IA	21° 11′ 54.44″		Lc	24.0410	
	R	160.0000		CL	94.3535	
	L	35.1563	35.1563	Tc	47.5722	47.5722
	ΔR	0.3217	0.3217	S	35.1374	35.1374
	XM	17.5711	17.5711	W	30.0012	
	X	35.1138	35.1138	A	75.0000	75.0000

実施設計図面

工事名	R１徳土 西黒田中村線 徳・国府 道路改良工事（２）		
路線名等	西黒田中村線		
工事箇所	徳島市国府町芝原（第２分割）		
図面名	線形図		
縮尺	S=1:500	図面番号	10 / 10
会社名			
事業者名	徳島県東部県土整備局(徳島)		